Combi Steamer – ST-XXSL 60 SpF

Schaftenholzweg 8
2557 Studen BE
Tel. 032 374 26 26
info@fors.ch
www.fors.ch

A+ EURO Vario

5 FORS GARANTIE

Fr. 4'590.–
Inkl. MwSt. / ohne vRG Fr. 10.–

Beschreibung

Anwendung	Haushalt
Stand/Einbau	Einbaugerät
Farbe	Spiegelfront
Steuerung	Touch Bedienung; Turn & Press Knopf; elektronische Touch Tasten; Blendentextsymbole; Knöpfe
Automatische Programme	Ja

Sonderprogramme
Regenerieren, Profi Backen, Zartgarautomatik

Heizungstyp
Dämpfen; Schnellaufheizen; Heissluft und Unterhitze; Regeneration; Auftauen; Heissluft; PizzaPlus; Grill; Unterhitze; Tellerwärmer; Infrarotgrill; Nischenbelüftung; Warmhalten; Heissluft und Dampf; Drehhitze mit Dampf

Reinigung	SteamClean-Reinigung
Wasserhärte Einstellung	Ja
Timer	Ja
Beleuchtung	Ja
Material Innenbehälter	Emaille

Technische Daten

Energieeffizienzklasse		A+
Nutzinhalt Gesamt		55 l
Anschluss		400 V, 2 PN
Frequenz		50 Hz
Strom		16 A; 2 x 10 A
Gewicht	kg	Netto: 50
Gerät	mm	Höhe: 598 – Breite: 596 – Tiefe: 569
Inkl. Verpackung	mm	Höhe: 700, Breite: 650, Tiefe: 600
Nischenhöhe		EURO 600 mm
Nische	mm	Höhe: 594, Breite: 600, Tiefe: 580
EAN		7630029424292

Zubehör

1045108	Set Vollauszug	228.80

FORS LIEBHERR ASKO De Dietrich Brandt falmec BREMA Ice Makers indelB
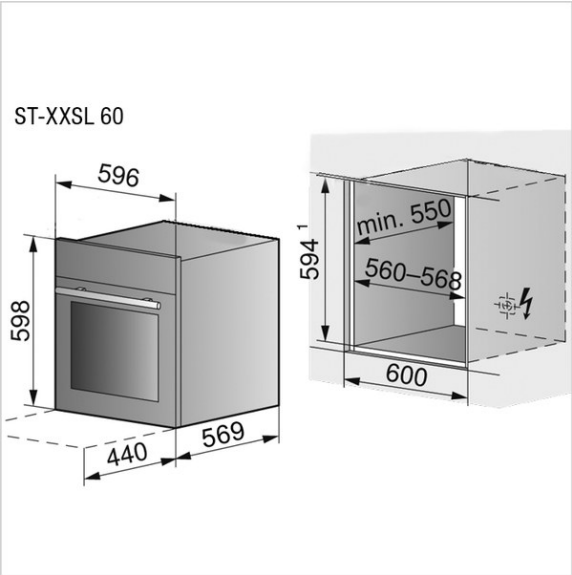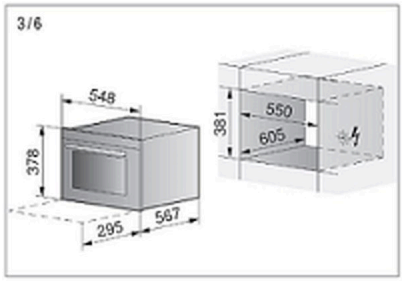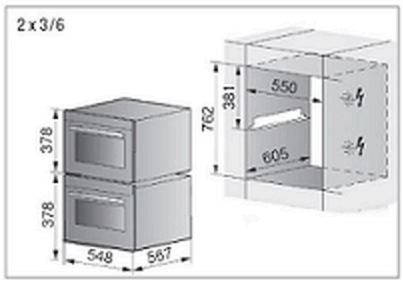
Schaftenholzweg 8
2557 Studen BE
Tel. 032 374 26 26
info@fors.ch
FORS
www.fors.ch